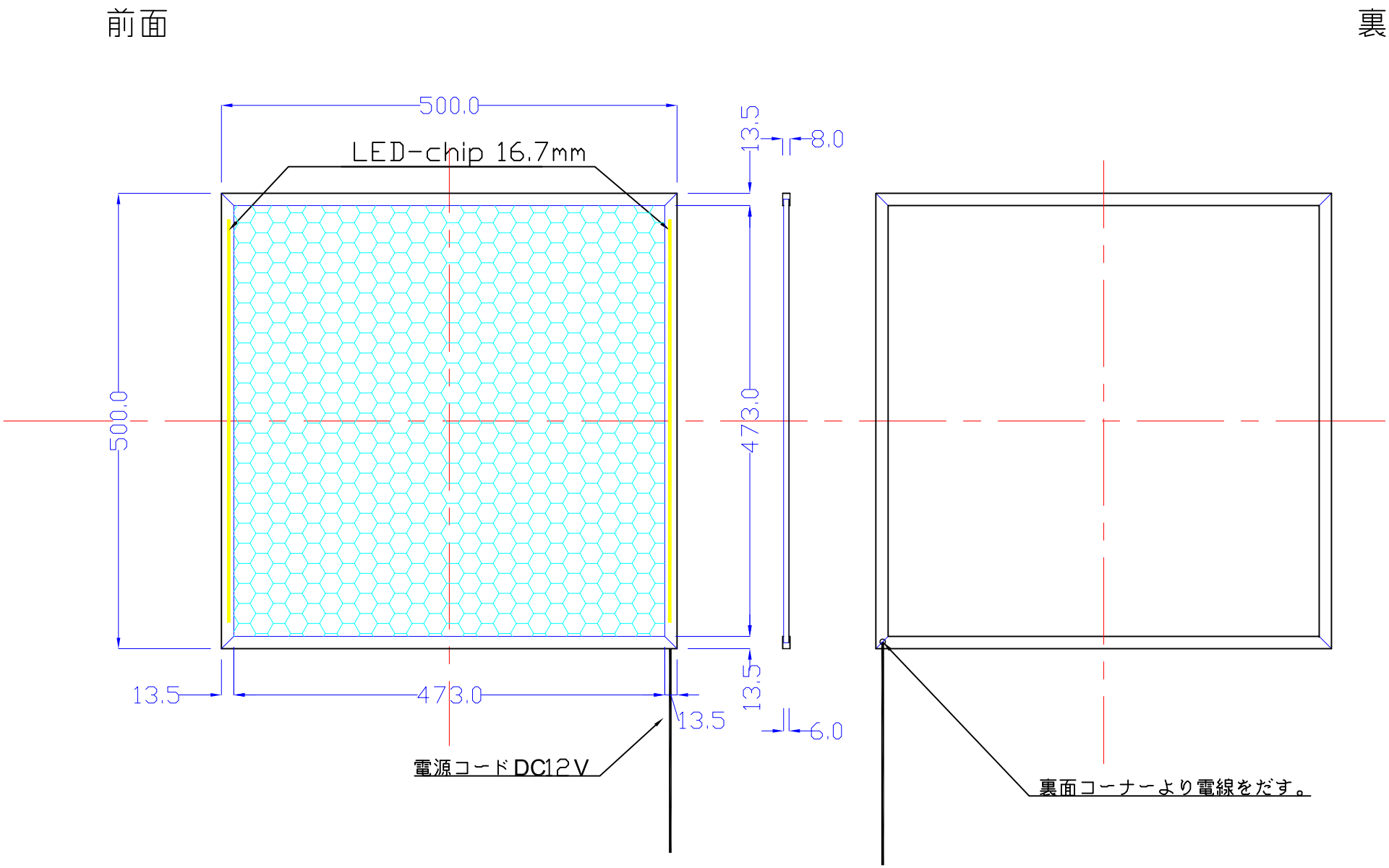

500×500-L2116-4S8	A4 1/6	Lumitechno co.,Ltd